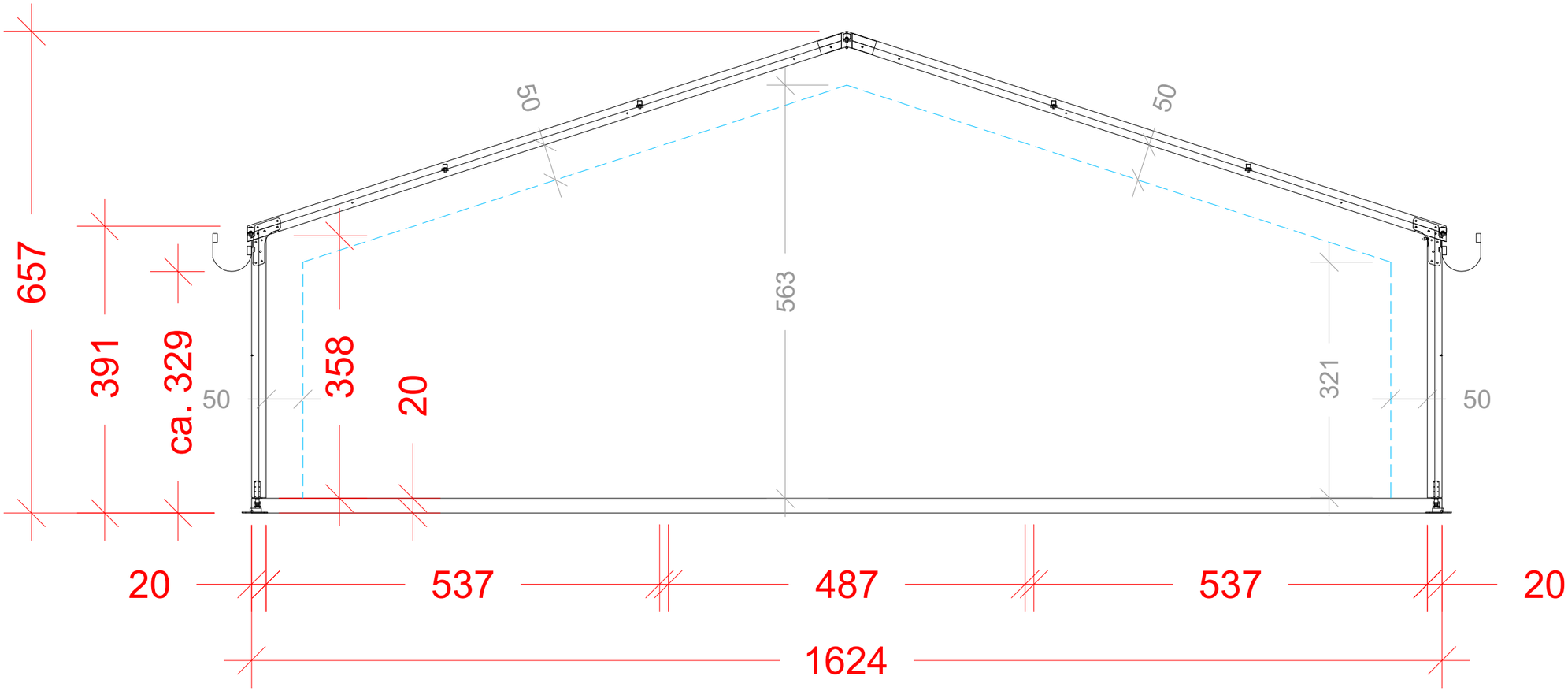Hallenquerschnitt Halle 8.3
Breite aussen 16 Meter